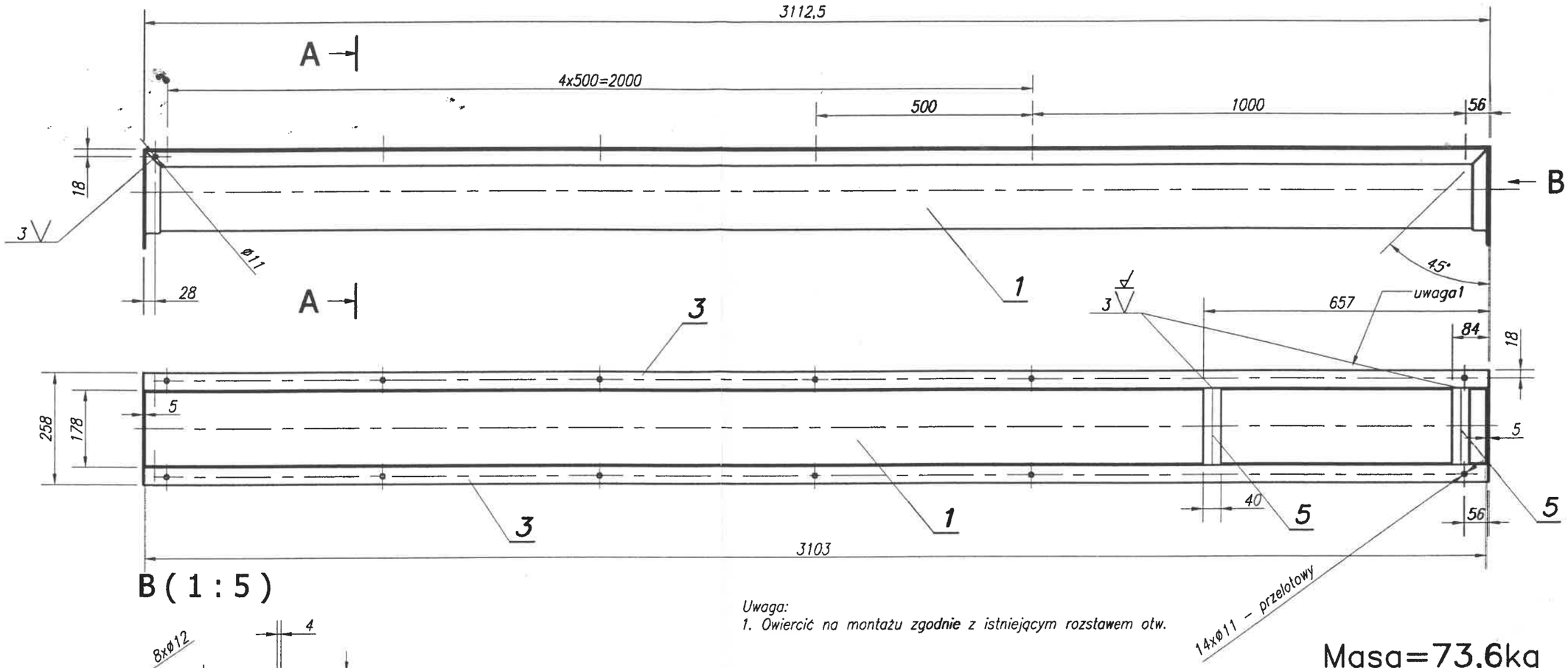

B (1 : 5)

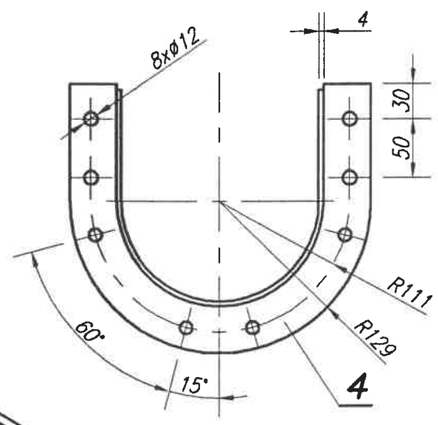

A-A (1 : 5)

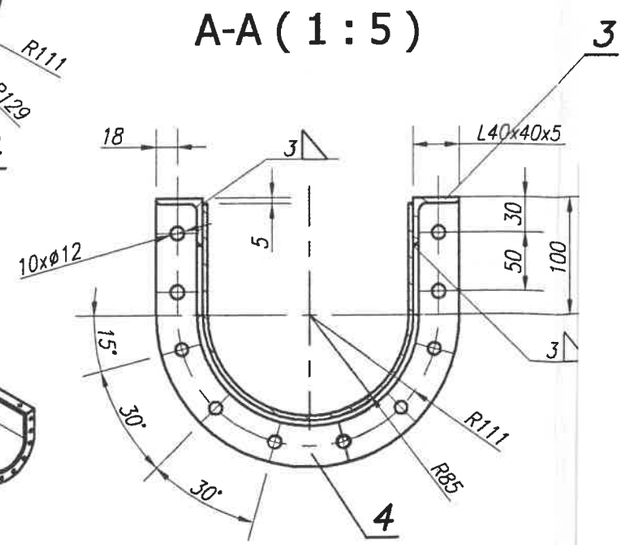

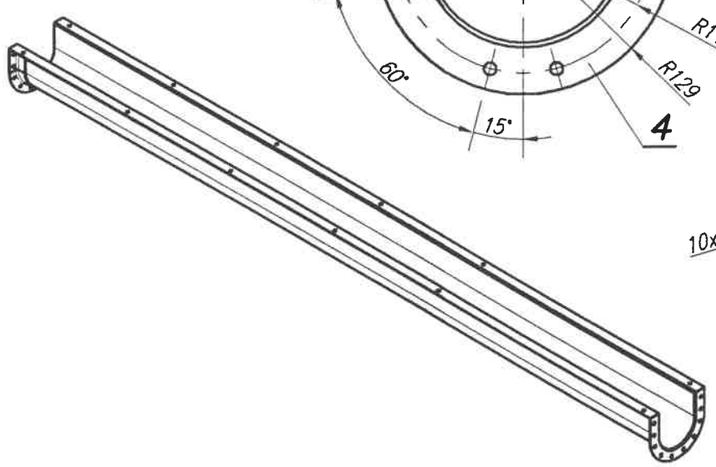

Uwaga:
1. Owiercić na montażu zgodnie z istniejącym rozstawem otw.

Masa=73,6kg

Poz.	Nazwa części (zespołu)	Ilość	Materiał	Nr normy materiałowej	Nr rysunku lub normy	Jedn. Masa w kg	Całk. Masa w kg
5	Płaskownik 40x5 L=178	2	St3S		PN-72/H-93202	0,3	0,6
4	Kątownik L40x40x5 L=480	2	St3S		PN-EN 10056	1,4	2,8
3	Kątownik L40x40x5 L=3112	2	St3S		PN-EN 10056	9,2	18,4
2	Blacha 4x406x412	2	St3S		PN-80/H-92200	3,3	6,6
1	Blacha 4x3103x463	1	St3S		PN-80/H-92200	–	45,2